Esc: 1/1

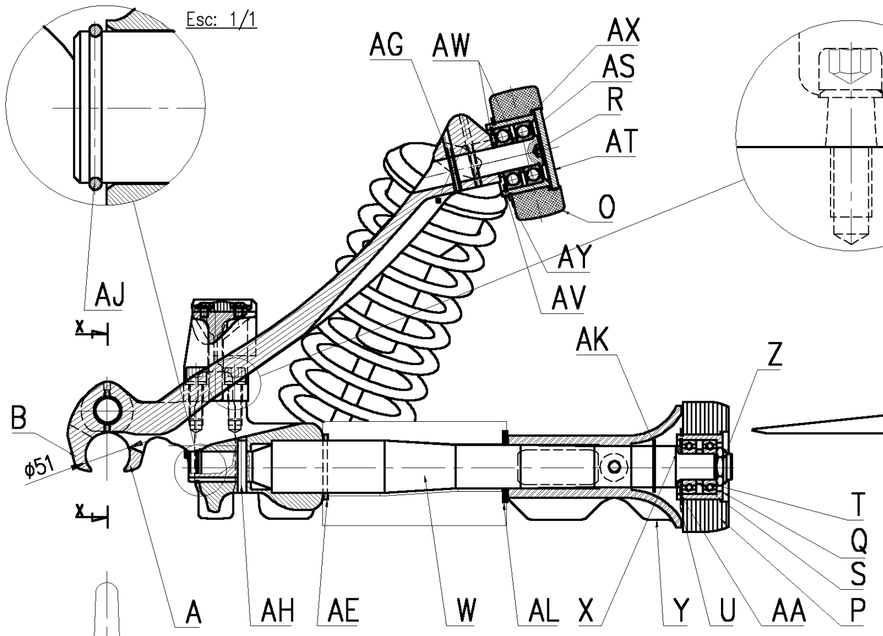

Esc: 1/1

PARA INFORMACIÓN (para SAV): Ref. conjuntos rodillos prefabricados:

–	–	CONJ. RODILLO DE DESEMBRAGUE	–	2,4	A3	E013546	93
–	–	CONJ. RODILLO LATERAL	–	1,85	A3	8048050	93
–	–	CONJ. RODILLO DE RODAMIENTO	–	2,5	A3	E011332	93

AZ	2	Conjunto 1 aguja larga	(paur information)	0,7	–	8051759	93

AY	1	Anillo exterior ø85x3 DACRO	–	0,03	–	050037	3
AX	1	FUNDA DE RODILLO DE DESEMBRAGUE	–	0,73	A4	P021898	3
AW	2	SEPARADOR	–	0,03	A4	P021900	3
AV	3	Anillo interior ø72x2.5 DACRO	–	0,018	–	050115	3
AU	4	Anillo Nilos	–	0,05	–	0830035	3
AT	1	TAPÓN DE PROTECCIÓN	–	0,07	A4	P021901	3
AS	6	Rodamiento	–	0,35	–	080103	3
AR	2	PATÍN DE APOYO 6/8	–	–	A4	P005019	3
AQ	4	Arandela SCHNORR S16Zn	–	–	–	9043002	3
AP	8	Arandela plate M8	–	–	–	054659	3
AO	8	Tornillo CBHc M8x12	Cl 8.8 Zn	0,05	–	8323156	3
AN	1	TRAVIESA DE ARRASTRE PLÁSTICO		0,3	A3	8323673	3
AM	1	TRAVIESA DE ARRASTRE OMGTL		6,9	A3	P003777	3
AL	1	ARANDELA SEPARADOR		0,02	A4	8323624	3
AK	1	Anillo exterior ø48x1.75 DACRO		0,01	–	050052	3
AJ	1	Junco de fijación RW35 DIN7993 DACRO		0,01	–	050202	3
AI	2	Palier liso NTPM2830DS		0,04	–	082537	3
AH	1	Clavija elástica espiral ø10x60 HDP		0,04	–	4500961	3
AG	12	Clavija elástica espiral ø8x50 HDP		0,02	–	8323600	3
AF	4	Tornillo CHc M16x45	Cl 8.8 Zn	0,02	–	0520030	3
AE	1	ARANDELA TOPE ø80x60x5	–	0,05	A4	8322430	3
AD	2	Arandela M12	–	–	–	054670	3
AC	1	TUERCA Nylstop H M12	Cl 8 Zn	0,02	–	054228	3
AB	1	Tornillo H M12x90/90	Cl 8.8 Zn	0,08	–	052187	3
AA	1	Anillo interior ø62x2 DACRO	–	0,02	–	050143	3
Z	3	TUERCA M30x1.5 AUTOFRENO 6 PANS	Cl 8 Zn	0,04	A4	8323742	3
Y	1	TROMPETA SEPARADOR	–	1,2	A3	8322431	3
X	1	ARANDELA TOPE RODILLO POSTERIOR	–	0,06	A4	8322455	3
W	1	EJE PRINCIPAL	–	9,4	A3	8322425	1
V	1	EJE BOCADO FIJO/MÓVIL	–	1,3	A3	8328097	1
U	1	Anillo exterior ø75x2.5 DACRO	–	0,02	–	050042	3
T	2	Rodamiento	–	0,2	–	080082	3
S	1	SEPARADOR DE RODILLO POSTERIOR	–	0,03	A4	8206182	3
R	1	EJE RODILLO DE DESEMBRAGUE	–	0,6	A4	8323623	3
Q	1	FUNDA DE RODILLO POSTERIOR	–	0,6	A4	8211471	3
P	1	RODILLO POSTERIOR	–	0,8	A4	8211374	3
O	1	RODILLO DE DESEMBRAGUE	–	0,8	A3	P021899	3
N	2	EJE DE RODILLO DE RODAMIENTO	–	0,6	A4	P020683	3
M	2	SEPARADOR	–	0,05	A4	P020684	3
L	2	RODILLO DE RODAMIENTO	–	0,8	A3	P020685	3
K	2	TUBO GUIA MUY	–	0,2	A4	P021210	3
J	2	ESFERA RÓTULA INF. PINZA	–	0,63	A4	8323605	2
I	2	MUELLE	–	10,3	–	8323454	2
H	2	PATÍN DE APOYO	–	0,05	A4	8326457	3
G	2	GUÍA SOPORTE PATÍN INFERIOR	–	1,53	A3	P021211	2
F	2	SOPORTE PATÍN SUPERIOR	–	0,88	A4	8326458	2
E	2	ESFERA RÓTULA SUPERIOR	–	0,37	A4	8326461	2
D	2	COPELA INFERIOR	–	0,62	A3	8326459	2
C	2	COPELA SUPERIOR	–	1,13	A3	8326460	2
B	1	BOCADO MÓVIL OMEGA TL D51	–	18	A2	P021528	1
A	1	BOCADO FIJO OMEGA T D51	–	21	A2	P021527	1
sefia PDS	cant	DESIGNATION / DESIGNACION DESCRIPTION / DESCRIZIONE	MATIERE / MATERIA MATERIAL / MATERIALE	kg/UNIT.	FT	REF. POMA	NSP

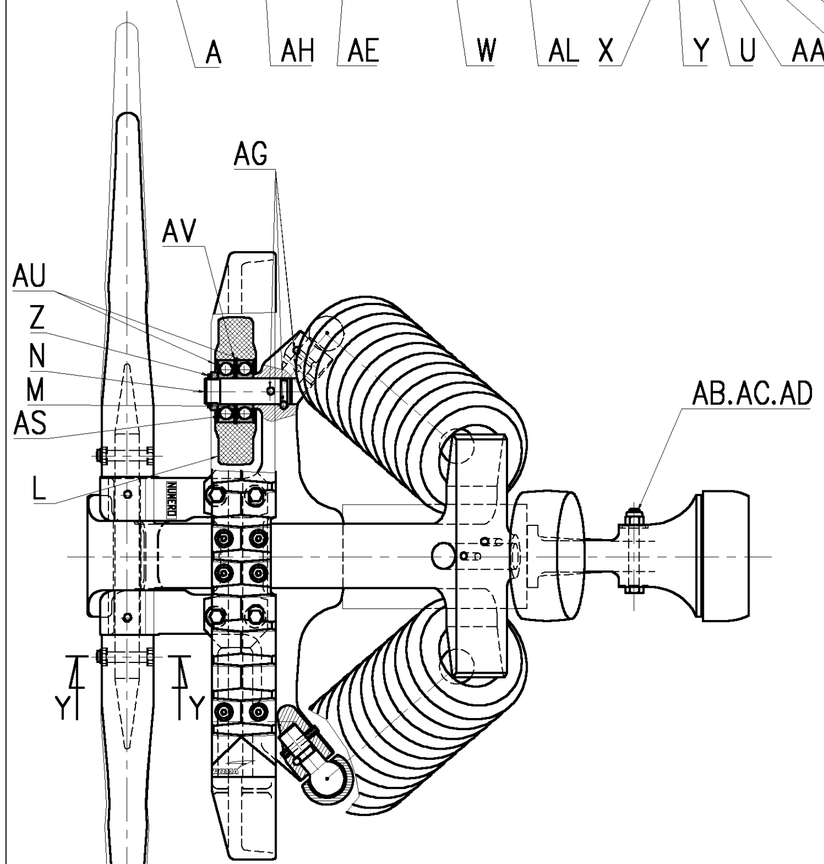

SECCION X (SIN AGUJAS)

Esc: 1/2

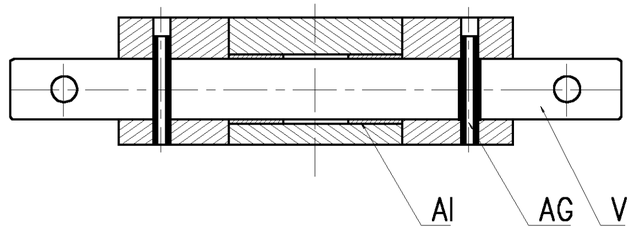

Detalle CONJ. MUELLE/COPELAS

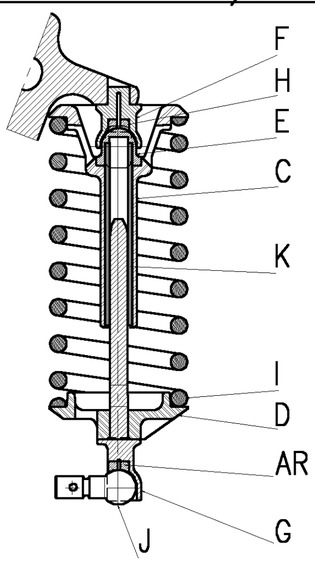

SECCIÓN Y FIJACIÓN AGUJA

Esc: 1/2

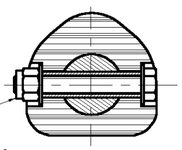

Atención!
la tuerca debe subirse de la parte del interior linea

LES SYMBOLES SUIVANTS, DANS LE DESSIN, INDIQUENT LES EMPLACEMENTS EXIGES POUR : NACHSTEHENDE ZEICHEN DER ZEICHNUNG ZEIGEN DIE ERFORDERTE POSITIONEN FÜR : THE FOLLOWING SIGNS, IN THE DRAWING, POINT OUT THE REQUIRED POSITIONS FOR : I SIMBOLI SEGUENTI INDICANO IL POSIZIONAMENTO ESATTO PER :		LOS SIMBOLOS SIGUIENTES, EN EL DIBUJO, INDICAN LA UBICACION DE :
SF SIGLE FOURNISSEUR / HERSTELLERKENNZEICHEN / SUPPLIER ABBREVIATION / SIGLE DEI FORNITORI		SF SIGLO FABRICANTE
RP REFERENCE PIECE / STÜCKREFERENZ / PART REFERENCE / RIFERIMENTO DEL PEZZO		RP REFERENCIA PIEZA
NL N° DU LOT / FABRIKATIONSNUMMER / BATCH NUMBER / N° DEL LOTTO		NL N° DE LOTE
PAS D'ARETES VIVES / KANTENBRECHEN / NO SHARP EDGE / ELIMINARE SPIGOLI VIVI (*) (*) SAUF INDICATIONS / AUSSER BESTIMMTEN HINWEISEN / EXCEPT INDICATIONS / OVE NON DIVERSAMENTE INDICATO		ELIMINAR LAS ARISTAS AGUDAS (*) (*) SALVO INDICACIONES
Traitement thermique / Wärmebehandlung / Heat treatment / Trattamento termico :	–	Tratamiento termico :
Protection de surface / Oberflächenschutz / Coating / Protezione superficiale :	–	Proteccion de superficie :
Cahier des charges / Pflichtheft / Product requirements / Capitolato d'appalto :	–	Pliego de condiciones :
Procédures / Vorschriften / Procedures / Procedure :	montage PTK980908, contrôle PTK990201	Procedimientos :
Tol. Gen. : –		
Ra mini : –	R mini : –	

DESIGNACION	PINZA OMEGA TL D51 TC8 TRANSPORTE URBANO		Salvo indicaciones, las dimensiones son en mm

–	–	–	– –
Libellés composants ; ajout ref. galets SAV ; cartouche	TOINET	20/01/04	A –
MODIFICATION/ÄNDERUNG/MODIFICATION/MODIFICA	NOM/NAME/NAME/NOME	DATE/DATUM/DATE/DATA	IND

Sauf indications, les dimensions sont en mm / Ausser bestimmten Hinweisen sind die Masse in mm / Except indications, dimensions are in mm / Ove non diversamente indicato, dimensioni in mm

ECHELLES/SKALA/SCALES/SCALE: 1/5

DESIGNATION PINCE OMEGA TL D51 TC8 TRANSPORT URBAIN

BEZEICHNUNG –

DESCRIPTION –

DESCRIZIONE –

DATE/DATUM/DATE/DATA: 16/06/03

MASSE/MASSE/WEIGHT/PESO: 100 kg

BIBLIOTHEQUE CAO: VEHICULES

NSP 1

POMAGALSKI S.A.
F-38600 FONTAINE

DESSINE PAR/GEZEICHNET/DESIGNED BY/DISEGNATO: MESSAOUD

CONTR. PAR/KONTROLLIERT/CHECKED BY/CONTROLLATO: MARTIN.P

FORMAT A2

E011930

CE DOCUMENT EST LA PROPRIETE DE POMAGALSKI S.A. IL NE PEUT ETRE REPRODUIT OU COMMUNIQUE SANS SON AUTORISATION
THIS DRAWING AND ITS DESIGN ARE PROPRIETARY TO POMAGALSKI S.A. DUPLICATION WITHOUT ITS PERMISSION IS PROHIBITED

CART_POMA_03.DWG V00.00